21.02.2013

Erdgeschoss

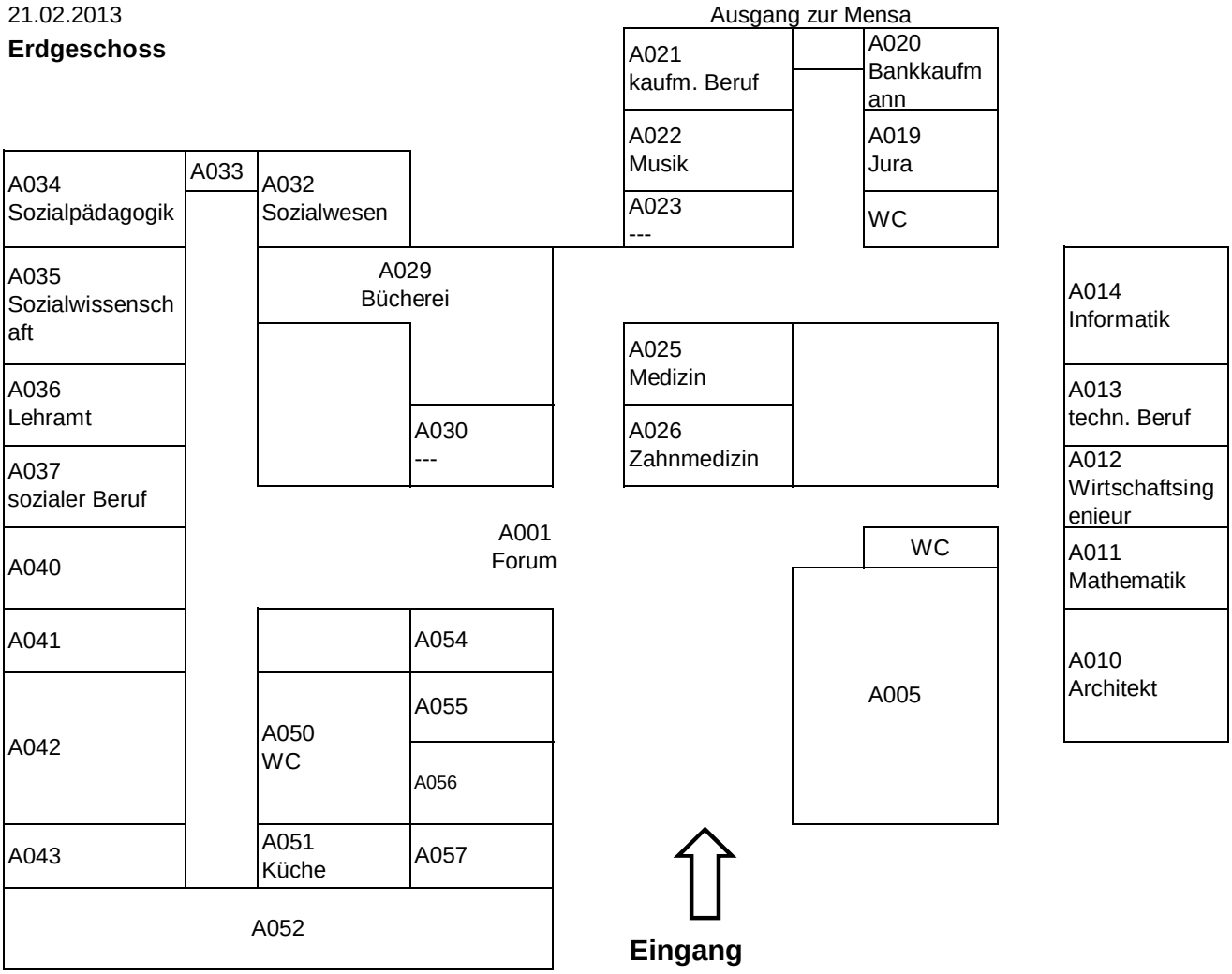
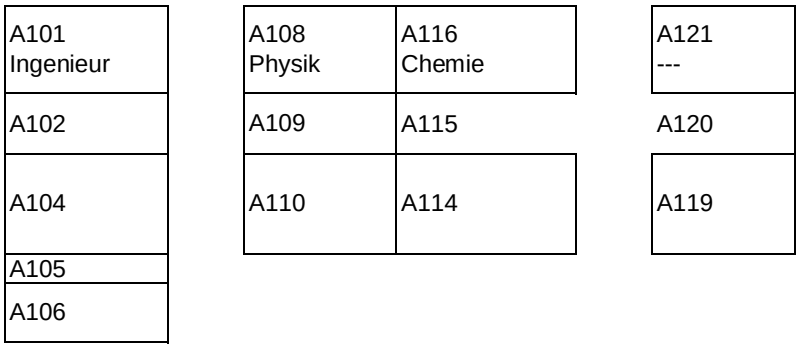
1. Obergeschoss